Cyprys sp. z o.o.
34-520 Poronin,Kośne Hamry 6
012 273 20 96
cyprys@cyprys.pl
www.cyprys.pl

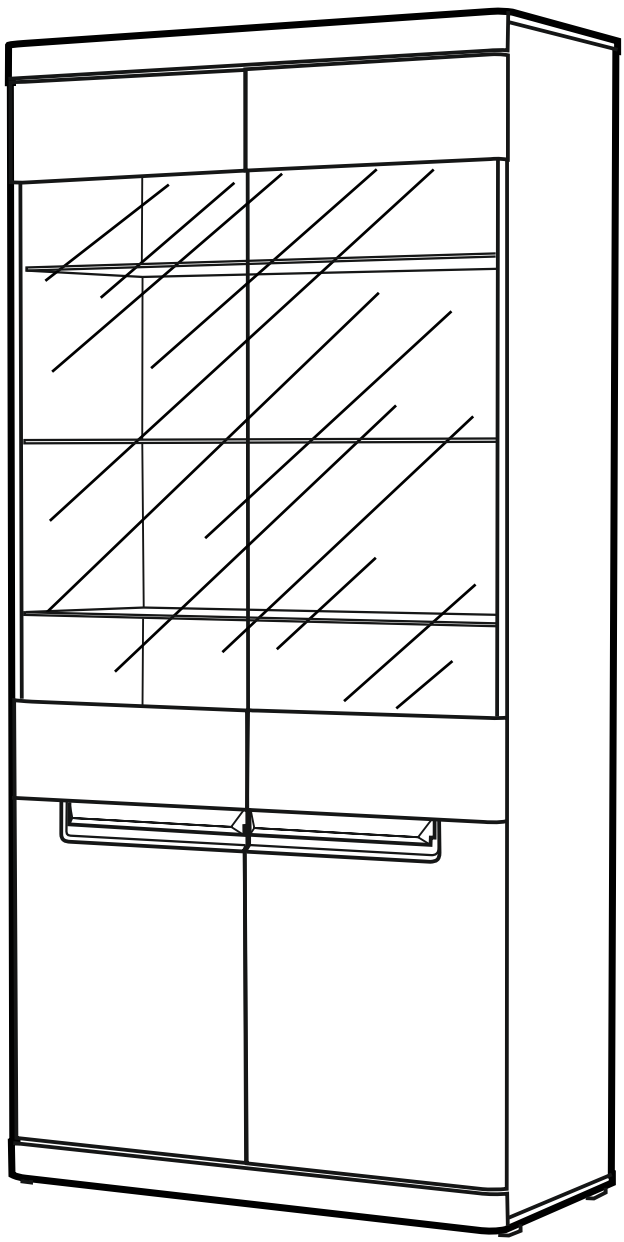

MADRYT

Witryna Szeroka 2d

Gwarancja

Producent zastrzega sobie prawo do wprowadzenia zmian konstrukcyjnych, które nie zmieniają charakteru i funkcjonalności oferowanych mebli.

Producent programu meblowego gwarantuje prawidłowe funkcjonowanie mebla w okresie 24 miesięcy od daty zakupu.
Gwarancja jest ważna wyłącznie z dowodem zakupu mebla i niniejszą kartą gwarancyjną.
Gwarancją nie są objęte:
- uszkodzenia mechaniczne (zarysowania, ubicia, wyrwania)
- uszkodzenia szyb (ubicia, pęknięcia)
- uszkodzenia wynikające z niewłaściwego użytkowania mebli

W przypadku zgłoszenia reklamacyjnego, prosimy wypełnić druk reklamacyjny dostępny w punkcie sprzedaży, **przekładając niniejszą kartę gwarancyjną oraz instrukcję montażu z zaznaczonymi uszkodzeniami (lub brakującymi) elementami a także podać datę produkcji mebla, zamieszczoną na tylnej ściance lub opakowaniu.**

Zasady użytkowania i konserwacji mebli

1. Meble należy użytkować w miejscach pozbawionych wilgoci i nienarażonych na warunki atmosferyczne.
2. Czyszczenie mebli należy wykonać tylko środkami przeznaczonymi do pielęgnacji mebli, elementy lakierowane czyścić tylko delikatną, czystą tkaniną (aby nie uszkodzić powłoki lakierniczej).
3. Mebli nie należy przesuwać. Przemieszczanie powinno odbywać się przez podniesienie mebla i jego przeniesienie. Podczas przenoszenia mebel nie może być obciążony. Mebel w stanie zmontowanym nie powinien być przewożony bez odpowiedniego zabezpieczenia przed uszkodzeniem.
4. Po montażu mebel należy wypoziomować i wyregulować fronty meblowe. W przeciwnym przypadku fronty mogą ocierać o inne elementy mebla, uszkadzając je.
5. Mebel nie może być znaczenie obciążony, gdyż grozi to jego uszkodzeniem.
6. W trakcie użytkowania należy sprawdzić połączenia mimośrodowe i wyregulowanie frontów. W razie potrzeby dokręcić połączenia i wyregulować fronty.

Regulacja zawiasów

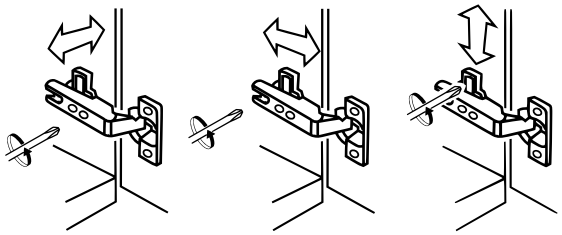

Zestawienie akcesoriów niezbednych do montażu

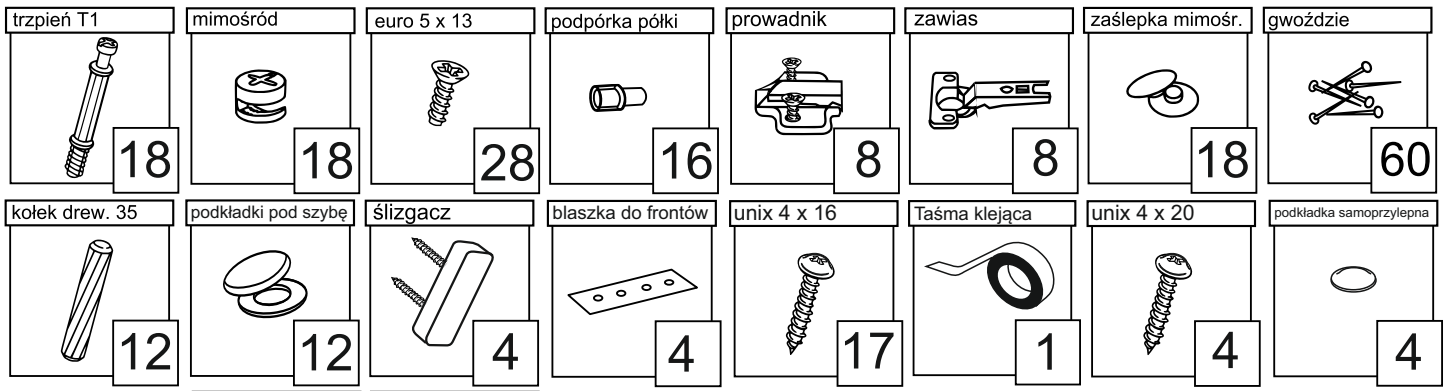

Niektóre akcesoria pakowane są po kilka sztuk więcej niż wynika to z zestawienia.

Podczas montażu prosimy postępować zgodnie z instrukcją.

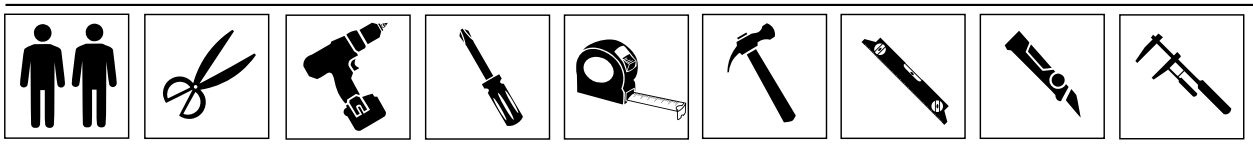

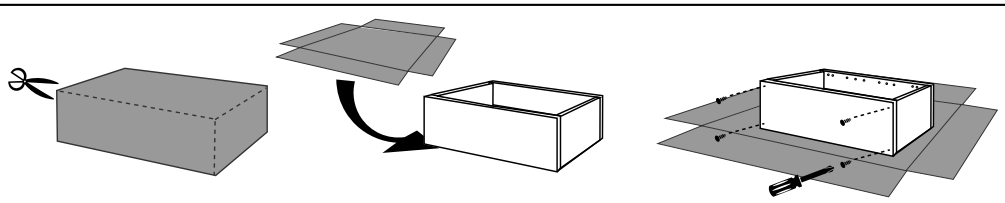

1

1 906x395
3a 1835x395
3b 1835x395
5 868x373
I 906x60

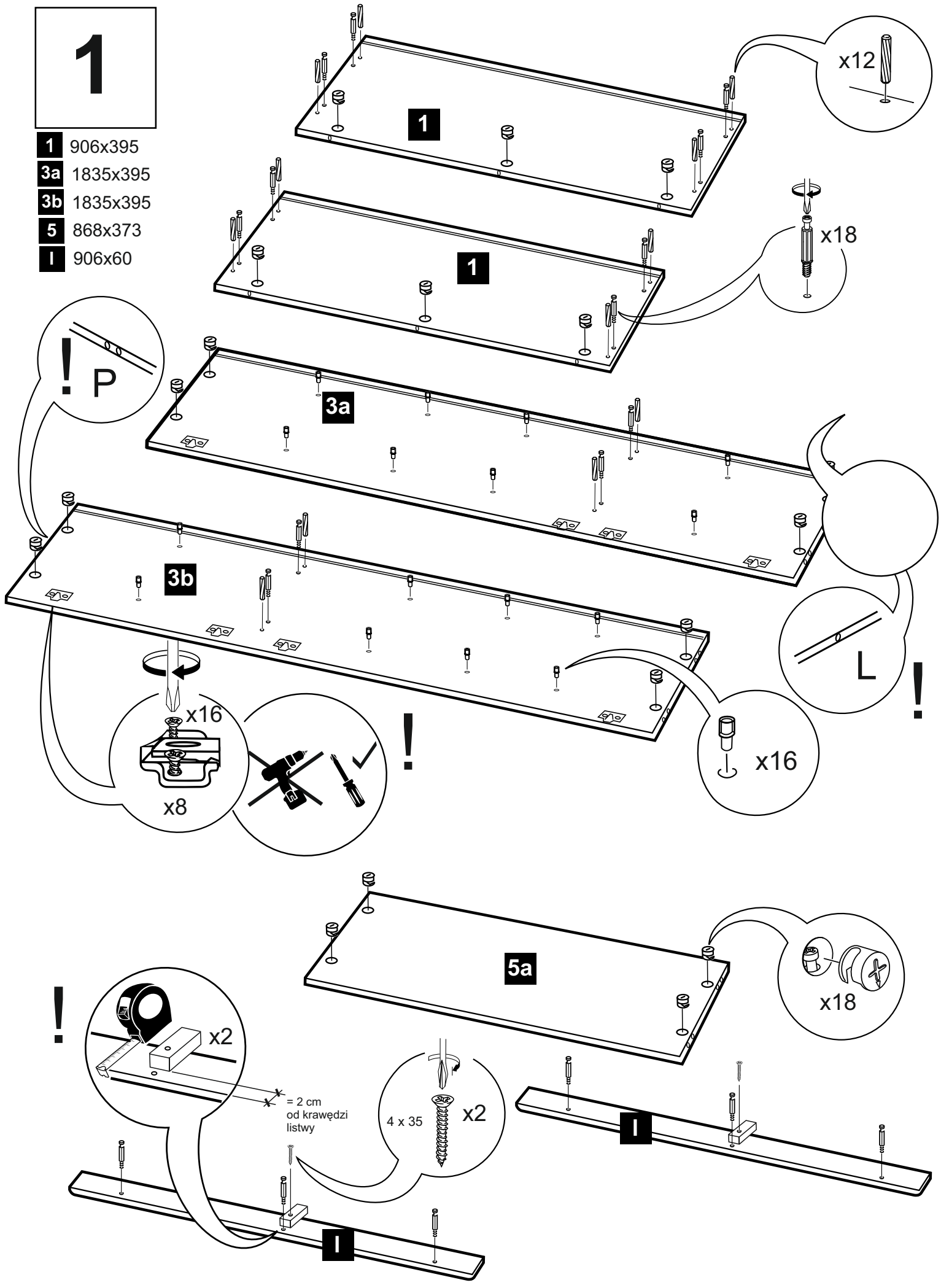

2

1 906x395
3a 1835x395
3b 1835x395
5 868x373

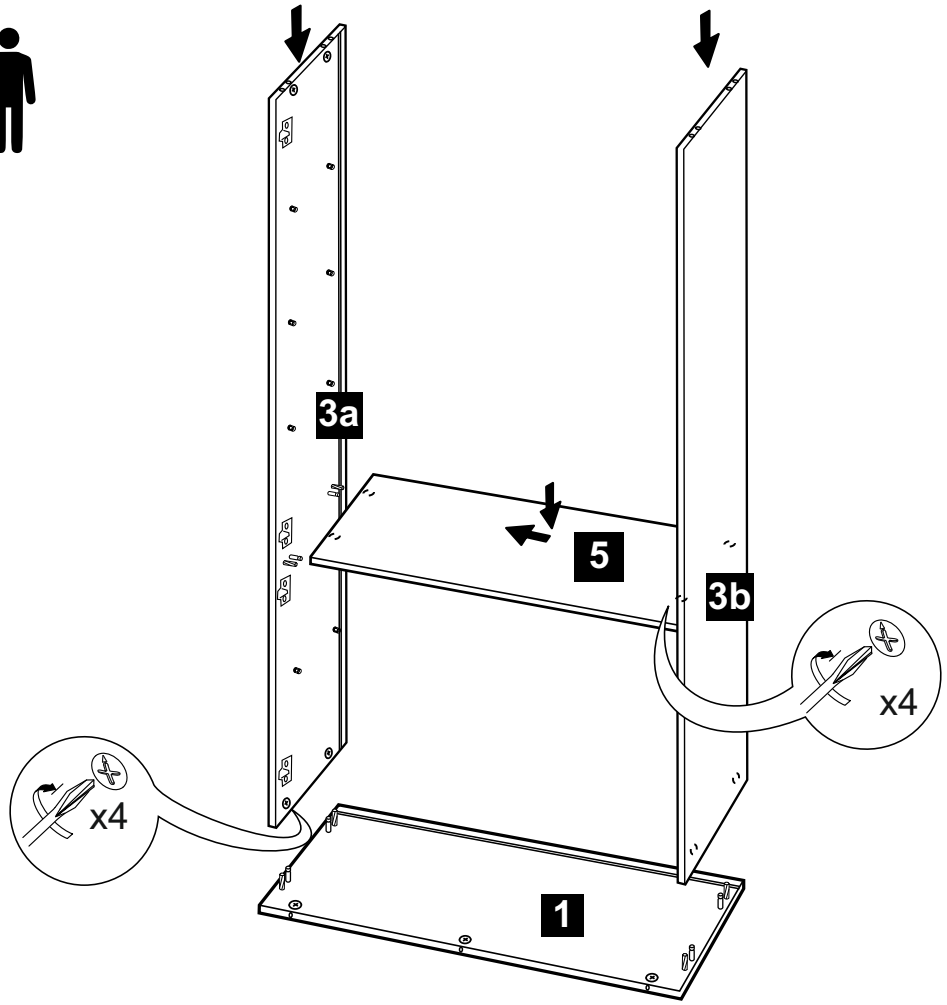

3

1 906x395
3a 1835x395
3b 1835x395
5 868x373
l 906x60
p1 296x1855
p2 296x1855

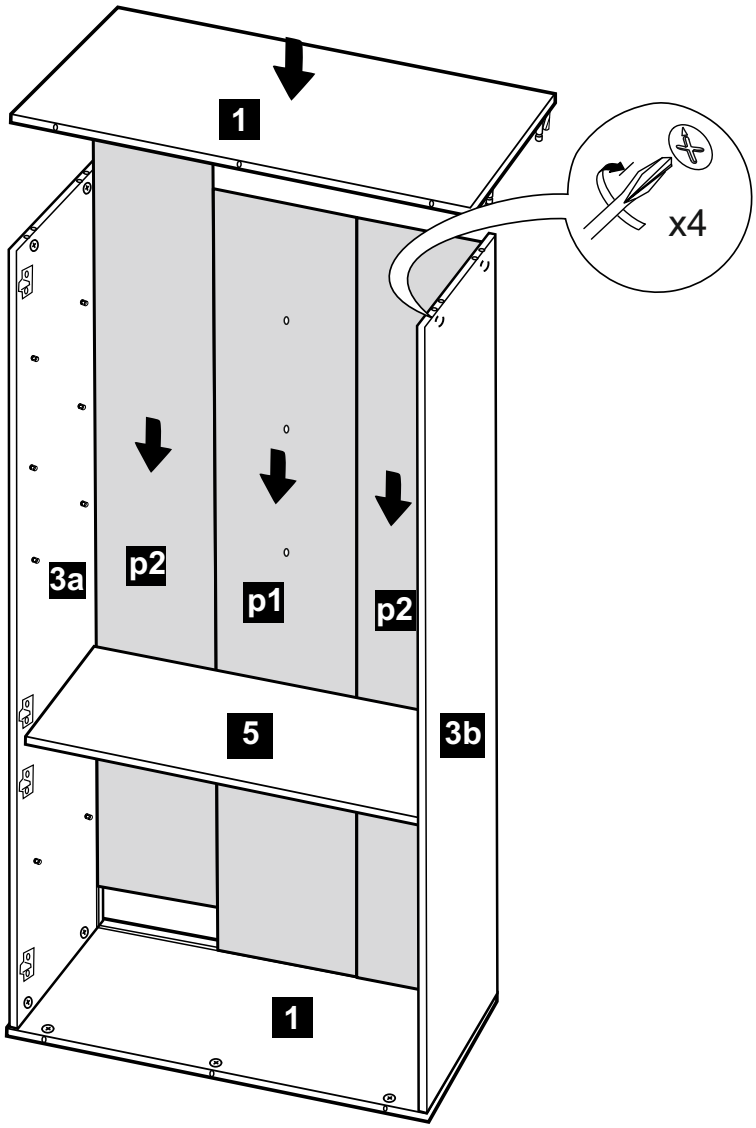

4

1 906x395
p1 296x1855
p2 296x1855

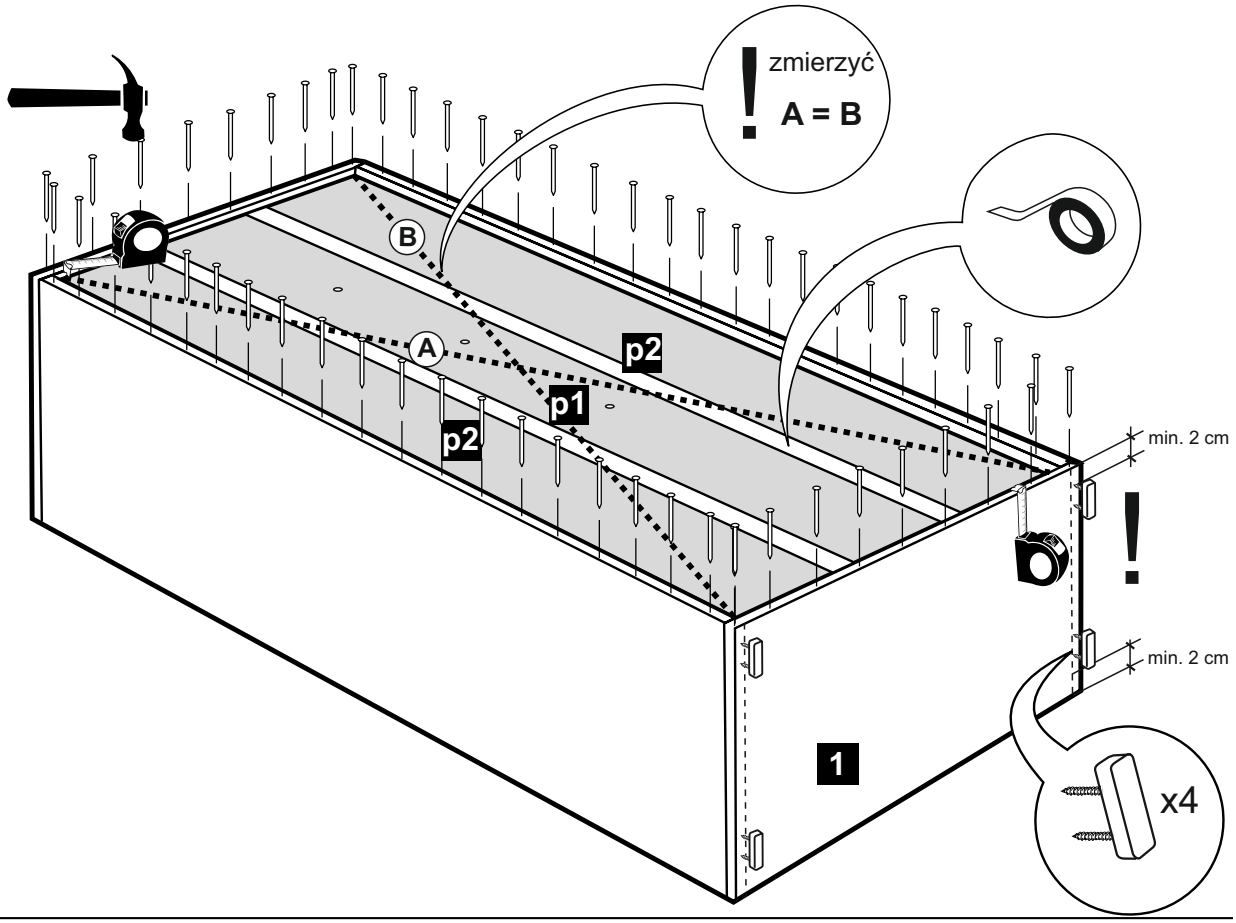

5

1 906x395
l 906x60

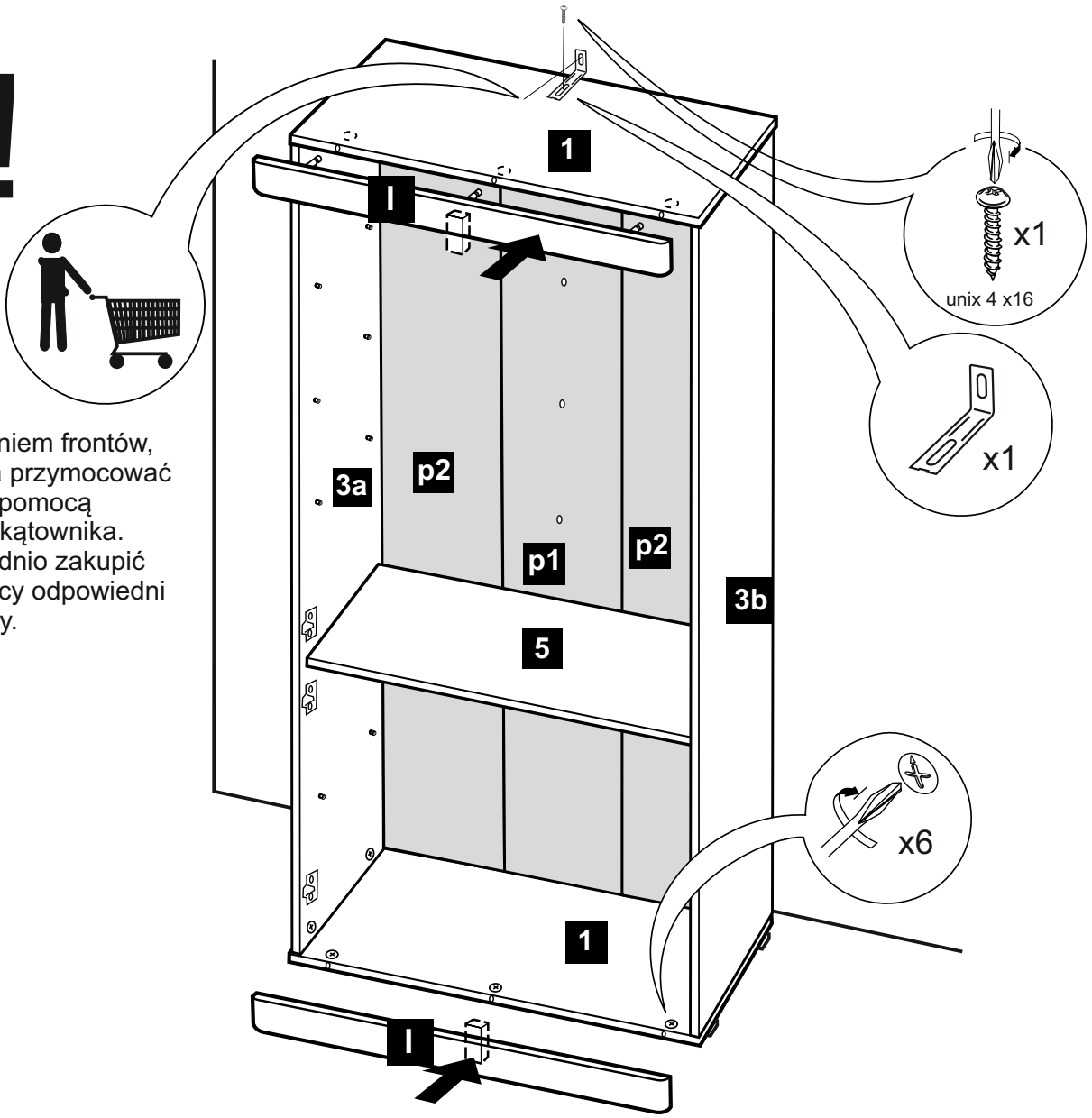

Przed założeniem frontów, korpus mebla przymocować do ściany za pomocą załączonego kątownika. Należy uprzednio zakupić kołek mocujący odpowiedni do typu ściany.

6

8a 450x160
8b 450x160
8c 450x568
8d 450x160
8e 450x160
8f 450x568
s1 427x915
u1 330x40

! Należy przykręcić uchwyty przed połączeniem frontów za pomocą blaszek.

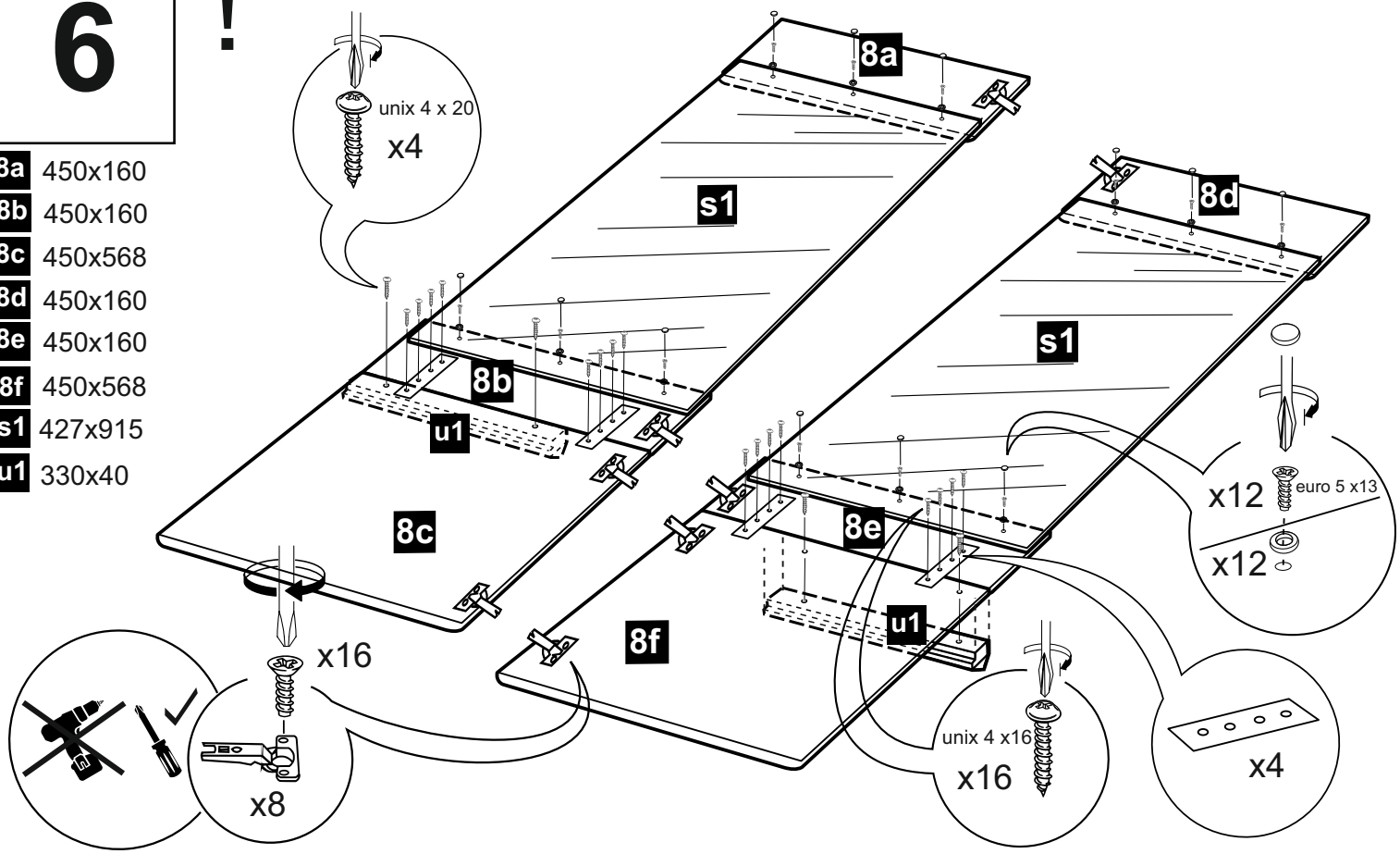

7
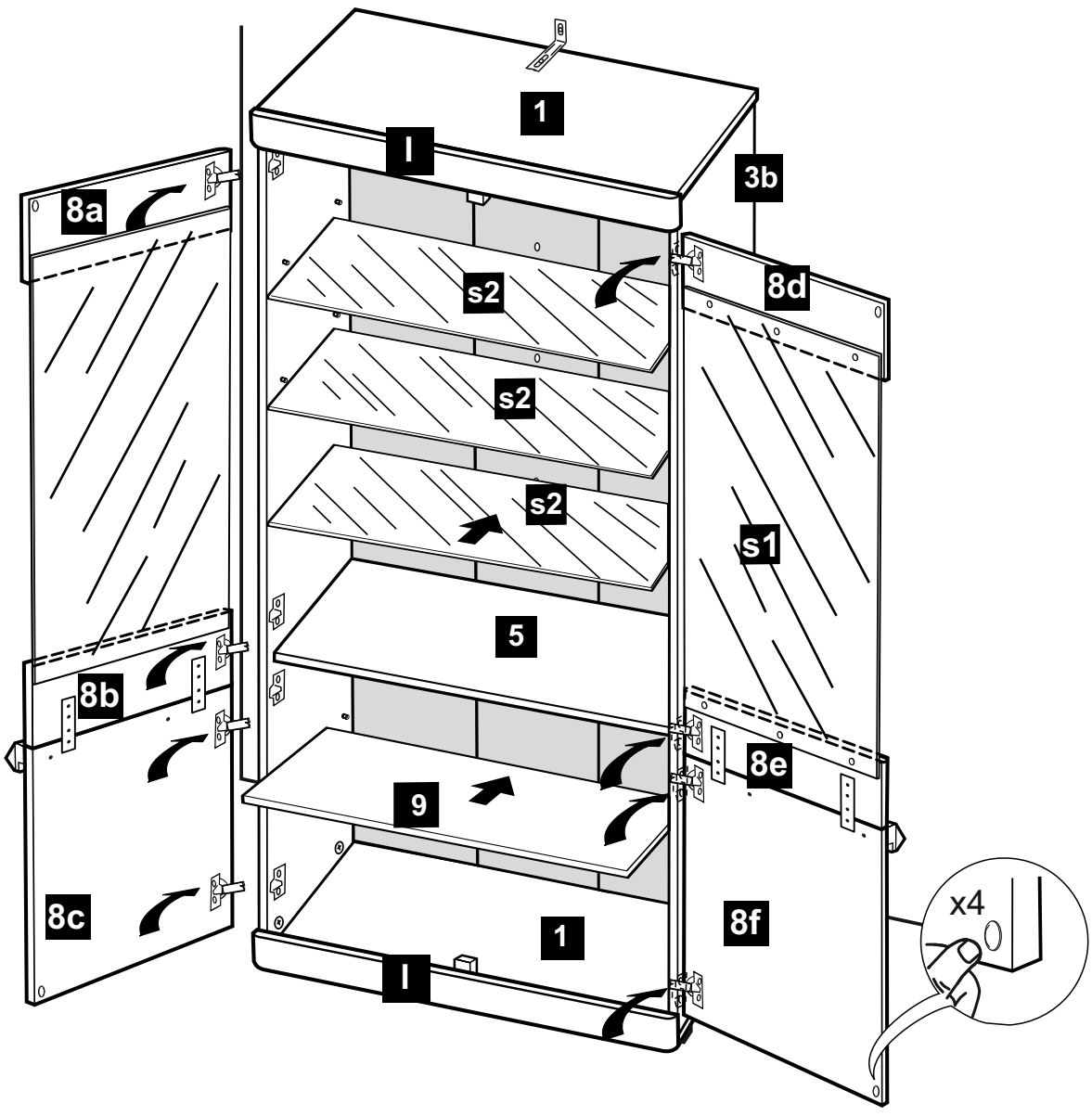
8a 450x160
8b 450x160
8c 450x568
8d 450x160
8e 450x160
8f 450x568
s1 427x915
s2 864x370
9 868x373
u1 330x40